Connecteur pour applications de puissance

Aéronautique
Défense

H-PAC est une nouvelle famille de connecteurs de Puissance.
Il est doté d'un système de verrouillage innovant simple d'utilisation offrant une totale garantie de connexion : un levier facilitant l'accouplement et un CPA (Assurance de Position de Connecteur).
Ce connecteur à verrouillage et montage rapide rend plus aisé le travail des opérateurs à la fois pour l'installation et la maintenance. Il a été conçu spécifiquement pour les besoins de puissance sur les applications les plus exigeantes de mobilité aérienne urbaine (eVTOLs, taxis volants,..) ou de défense (drones, UAVs..).

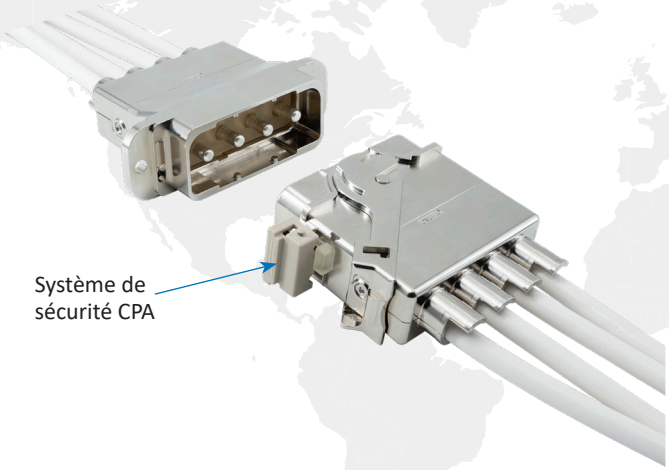

Principales caractéristiques

- Spécifications selon la norme MIL-DTL-38999
- Blindage 360°
- Température : -65°C à +200°C
- Technologie de surmoulage pour application HVDC
- Technologie HVIL (High Voltage Interlock Loop)
- Connexion rapide / Aide au verrouillage du levier
- Fonction CPA (Assurance de Position de Connecteur)
- Haute conception mécanique : boîtier métallique
- Installation rapide des accessoires

Tenue en tension H-PAC accouplé *(V AC peak)*

Altitude	Tension de claquage (BV) différentielle (ct/ct)	DWV recommandée (3/4 BV) différentielle (ct/ct)	PDIV (5pF) différentielle (ct/ct)
Niveau de la mer	11300	8450	7700
30 000 pieds	3579	2600	3310
45 000 pieds	2631	1900	2290
69 000 pieds	1727	1200	1440

Encombrement

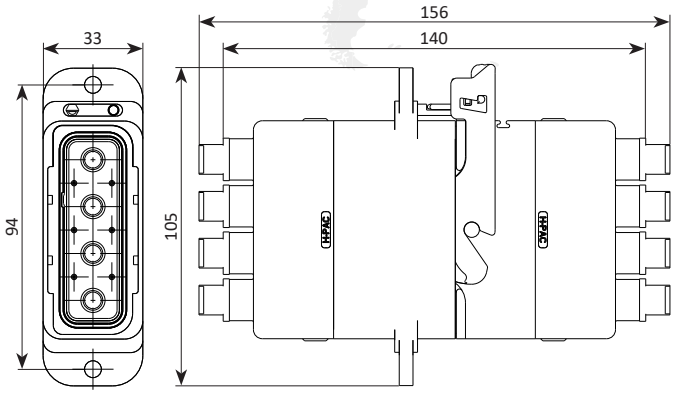

- Masse fiche + accessoire (hors contacts) : 155 g
- Masse embase + accessoire (hors contacts) : 170 g

Chocs & Vibrations *(RTCA DO 160 G sec7 & sec8 cat R)*

- Chocs : Opérationnel 6g / 11ms et Sécurité (Impulsion) 20g / 11ms
- Vibrations aléatoires : Niveau E & E1

Votre partenaire en connectique haute performance et systèmes d'attachement

Customer Service - 2 rue Clément ADER, Zac de Wé - 08110 Carignan - FRANCE
Tel : +33 (0)3 24 22 32 66 - customer-service@amphenol-airlb.fr - www.amphenol-airlb.fr

FLYER 02/24 - V3.0

Connecteur pour applications de puissance

Aéronautique
Défense

Détrompeurs

Chaque fiche / embase peut contenir 2 détrompeurs. Chaque détrompeur peut être mis dans 6 positions différentes ce qui offre un total de 36 combinaisons de détrompage mécanique.

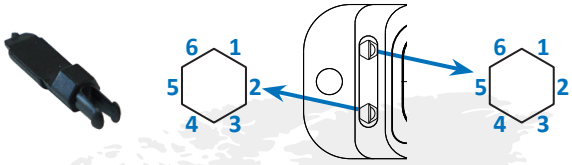

Accessoires

Les accessoires sont composés de deux demi-coquilles et de deux vis imperdables. Ils se montent avec une clé hexagonale 2 mm sur plats.
2 versions sont disponibles : 4 ou 3 cheminées.

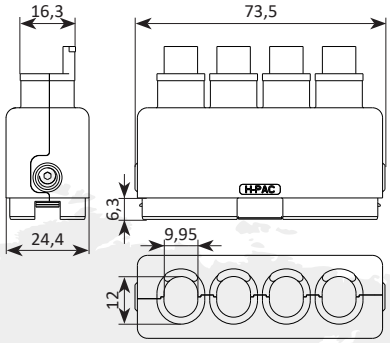

Arrangements de contacts

Arrangement insert	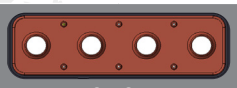 04-04		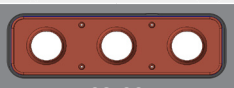 03-00	
Gauge contact	#4	#22	#0	#22
Mâle	AS39029/29-215 (80A)	AS39029/58-360	AS39029/29-216 (150A)	AS39029/58-360
	HV AALB (125A)	EN3155-008M2222	HV AALB (240A)	EN3155-008M2222
Femelle	AS39029/30-221 (80A)	AS39029/56-348	AS39029/30-222 (150A)	AS39029/56-348
	HV AALB (125A)		HV AALB (240A)	
Nombre de contacts	4	6	3	4

Compatible câble Aluminium.

Système de référence

HPAC * 2 * * * * *

MATIÈRE
- Métallique — N

TYPE DE BOÎTIER
- Fiche — 0
- Embase standard — 1

TRAITEMENT DE SURFACE
- Nickel brillant (RoHS) — K

Code équipement à renseigner pour obtenir un boîtier équipé d'un module

ETANCHÉITÉ PÉRIPHÉRIQUE DU MODULE
- Etanche — E
- Non étanche — M

ARRANGEMENT DU MODULE
- 4 contacts taille 4[1] — 0404
- 3 contacts taille 0[1] — 0300

GENRE DU MODULE
- Mâle — P
- Femelle — S

[1] Les contacts sont à commander séparemment.

Ce document n'est pas contractuel. Les informations contenues dans ce catalogue sont susceptibles d'évolution.
Amphenol Air LB France se réserve le droit de procéder à des modifications sans préavis. Pour tout renseignement complémentaire, nous consulter.
Droits d'auteurs : Avions © AIRBUS S.A.S. 2013 – photo by exm company | F. LANCELOT ; Hélicoptère © Anthony PECCHI | AIRBUS Helicopters ; Rail © Aleksandar Mijatovic | Fotolia ; Industrie © Nataliya Hora | Fotolia ; Centrale © Kletr | Fotolia ; Tension © Rumkugel | Fotolia