Amphenol Air LB

Your Satisfaction. Everyday. Everywhere.

# Solutions d'interconnexion & Systèmes d'attachement

# Solutions pour **Hydrolienne**

Brochure
04/21
V1.0

# PRODUITS IMPLANTABLES

Les produits Amphenol Air LB sont adaptés pour les fonctions de :
- Mesure
- Commande
- Puissance (jusqu'à 80 A)

## Custom solutions

Capacité à faire des produits sur mesure intégrant
- **Moulage / Surmoulage**
- **Connectorisation** (intégration d'un connecteur dans un élément de structure)
- **Electronic Packaging** (intégration de composants électroniques dans le corps du connecteur)

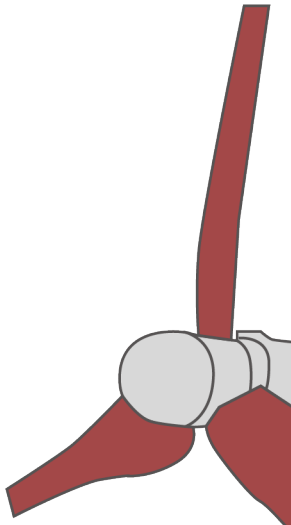

## CONNECTIQUE DE COUPURE

Connecteurs permettant par ségrégation des cavités la transmission de signal et de puissance dans un même boîtier.

**Platines SIM / EN4165**
Utilisation platine / embases ou en traversée de closion

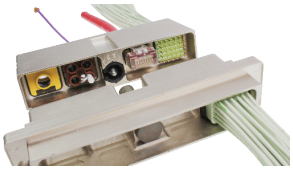

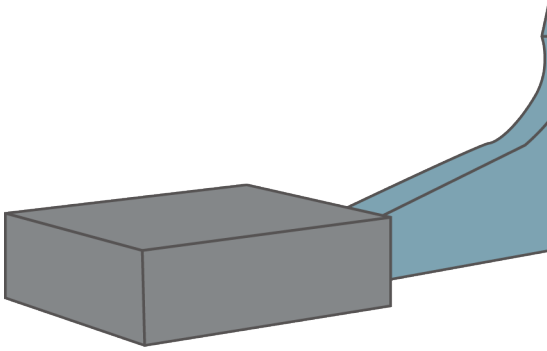

## MODULES DE DISTRIBUTION À JONCTION RAPIDE

Modules fixables sur rails permettant la distribution de signal et / ou de courant.

**Modules de distribution 1750**

**Modules de distribution 1777**

AMPHENOL AIR LB - 2 rue Clément Ader, Zac de Wé - 08110 CARIGNAN - FRANCE - Tel. : +33 (0)3 24 22 78 49 - Fax : +33 (0)3 24 22 78 75 - www.amphenol-airlb.fr

## ACCESSOIRES DE FIXATION

Accessoires permettant la fixation de câbles et / ou le maintien de tuyauteries.

### Colliers LB Clamps

### Colliers CC1339 Light

### Traversée de cloison étanche

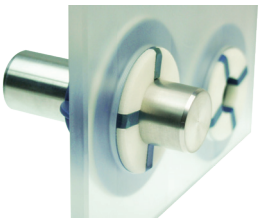

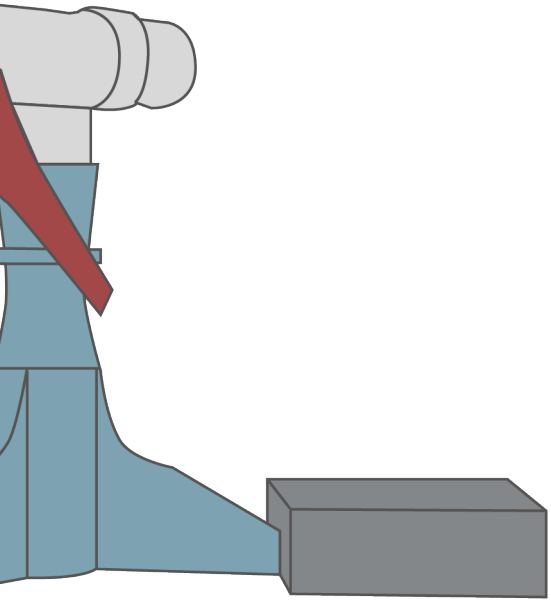

**Exemple 1**
Fiche / embase connecteur d'instrumentation

**Exemple 2**
Socle de relais avec C.I. intégré pour distribution

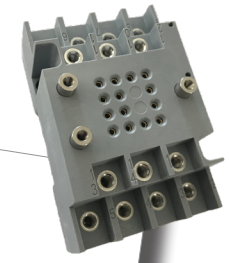

## Reengineering

Amphenol Air LB met à votre disposition son savoir-faire en Reengineering (reconcevoir un produit obsolète ou améliorer un produit existant)

Avantages :
Evite une reconception / requalification du système
Reconception à l'identique du composant d'origine

**-> Gain de coût**
**-> Gain de temps**
**-> Solution et partenaire pérennes**

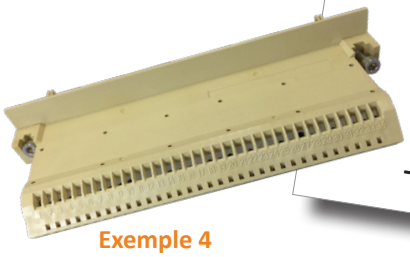

**Exemple 4**
Embase connecteur d'instrumentation rackable

**Exemple 3**
Support

# QUELS SONT LES AVANTAGES DES PRODUITS AMPHENOL AIR LB ?

Produits à faible encombrement **-> GAIN DE PLACE**

**MOINS DE SURFACE NÉCESSITANT UNE GARANTIE D'ÉTANCHÉITÉ**

Produits modulaires **-> RATIONNALISATION DE LA CONNECTIQUE**

**POSSIBILITÉ DE MIXER DANS UN SEUL CONNECTEUR PLUSIEURS TYPES (PUISSANCE, SIGNAL, RJ45, OPTIQUE...) ET TAILLES (GAUGE 8 À 23) DE CONTACTS**

Produits surmoulés **-> ÉTANCHÉITÉ**

**PRODUITS ADAPTÉS À UN ENVIRONNEMENT HUMIDE (IP66 / IP68 / IP69K)**

Surmoulage silicone des colliers **-> PROTECTION ET DURABILITÉ DES PRODUITS**

**EVITE LA PROPAGATION DES VIBRATIONS**
**GARANTIT L'INTÉGRITÉ DES PRODUITS DANS LE TEMPS**

# AMPHENOL AIR LB, ENGAGÉ DANS CETTE FILIÈRE D'AVENIR

- Energie renouvelable
- Pas affectée par les conditions climatiques (ex : tempête)
- Pas de pollution visuelle

Amphenol Air LB est un connecticien expérimenté dans la connectique et les systèmes de fixation pour les applications en environnement sévère.
Contactez-nous pour en savoir plus sur toutes nos solutions permettant d'optimiser vos équipements / systèmes.

**Technical Support**
Tel. : +33 (0)3 24 22 78 63
technical-support@amphenol-airlb.fr

**Customer Service**
Tel. : +33 (0)3 24 22 32 66 - Fax : +33 (0)3 24 22 38 72
customer-service@amphenol-airlb.fr

This document is non-contractual. The information included in this catalogue is subject to change.
Amphenol Air LB France reserves the right to proceed with modifications without prior notice. For any additional information, contact us.
© AIRBUS S.A.S. 2013 – photo by exm company / F. LANCELOT ; © Anthony PECCHI | AIRBUS Helicopters ; © Aleksandar Mijatovic | Fotolia ; © Nataliya Hora | Fotolia ; © Kletr | Fotolia ; © Rumkugel | Fotolia ; Katja Pruess / Shutterstock.com