00197772300

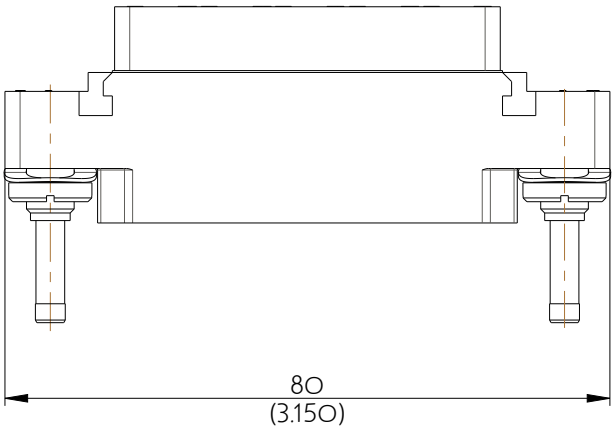

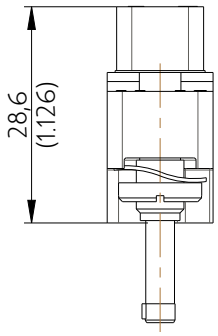

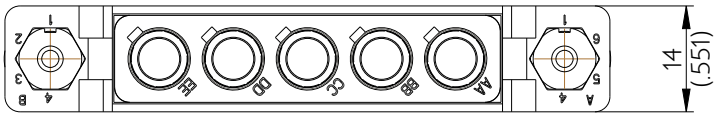

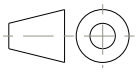

Amphenol Air LB

2, rue Clément Ader - ZAC de WE - 08110 CARIGNAN - Tel.: (33) 03.24.22.78.49 - E-mail: support-technique@amphenol-airlb.fr

Ce document est la propriété d'Amphenol Air LB et ne peut être reproduit ou communiqué sans son autorisation / *This datasheet is the property of Amphenol Air LB and cannot be reproduced or communicated without authorization*